Канализационный насос Wellmix 80WQ50-25-5.5 (5,5кВт, 380В, кабель 10м)

Погружные канализационные насосы · Артикул 19089985 · Серия WQ

1. Обзор

Общее описание

WQ – погружные канализационные насосы. Производительность находится в диапазоне от 15 до 160 м3/ч, напор – от 8 до 30 м. Мощность электродвигателя – от 1,1 до 11,0 кВт.

Перекачиваемая среда – сточные воды, в том числе с содержанием твёрдых частиц и длинноволокнистых включений. Температура перекачиваемой среды – до +40°C, плотность – до 1050 кг/м³, значение pH – от 5 до 9.

Особенности конструкции

Двойное торцевое уплотнение.

Масляное наполнение камеры уплотнения с датчиком утечки воды. Охлаждение двигателя в окружающую среду – перекачиваемую жидкость. Встроенные в статор датчики для предотвращения перегрева.

Основные данные

Присоединительный размер	DN80
Максимальная мощность, кВт	5,5
Максимальный напор, м	33
Максимальная производительность, м3/ч	75
Номинальный напор, м	25
Номинальная подача, м3/ч	50
Максимальное погружение под зеркало воды, м	10
Гарантия, мес	24

2. Гидравлические характеристики

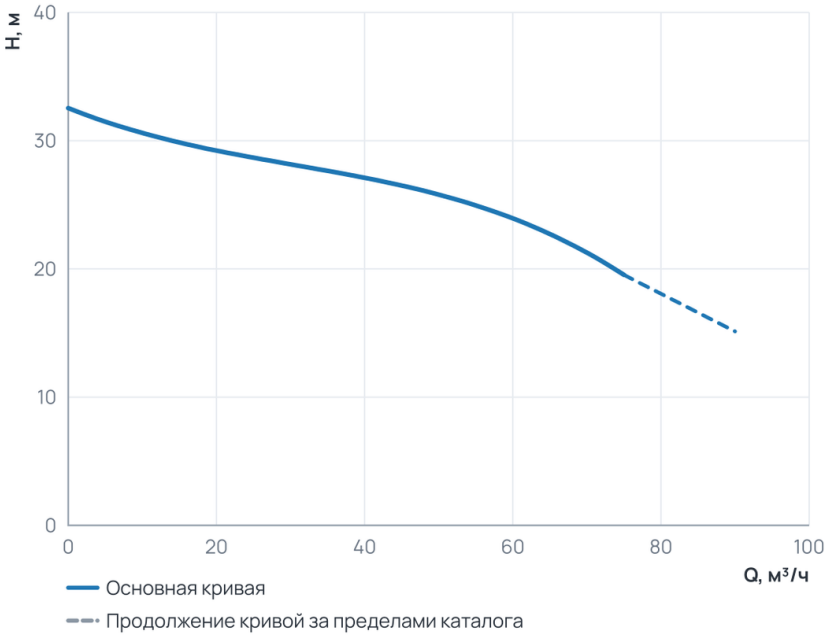

Рабочий диапазон

Подача Q	0 … 75 м³/ч
Напор H	19,5 … 32,5 м

Пунктир на диаграмме — продолжение кривой за пределами каталога производителя.

3. Технические данные

Общие сведения

Тип	Погружной насос	Серия	WQ
Гарантия, мес	24	Число полюсов	2
Объем упаковки, м3	0,137592	Наличие режущего элемента	Нет

Гидравлические данные

Номинальный напор, м	25	Максимальный напор, м	33
Номинальная подача, м3/ч	50	Максимальное давление в системе, бар	6
Максимальная производительность, м3/ч	75	Максимальная производительность, л/мин	1250

Перекачиваемая среда

Температура окружающей среды, °C	0 ... +40	Максимальный размер неабразивных включений, мм	40
Максимальная температура перекачиваемой жидкости, °C	+1 ... +40		

Материалы

Материал корпуса	Чугун

Монтаж и присоединение

Вес, кг	72	Длина, мм	648
Высота, мм	349	Ширина, мм	340
Присоединение	Фланцевое	Длина электрокабеля, м	10
Присоединительный размер	DN80	Максимальное погружение под зеркало воды, м	10

Электродвигатель

Степень защиты	IP68	Параметры электросети	3~380 V
Частота вращения, об/мин	2900	Максимальная мощность, Вт	5500
Максимальная мощность, кВт	5,5		

4. Габаритные размеры

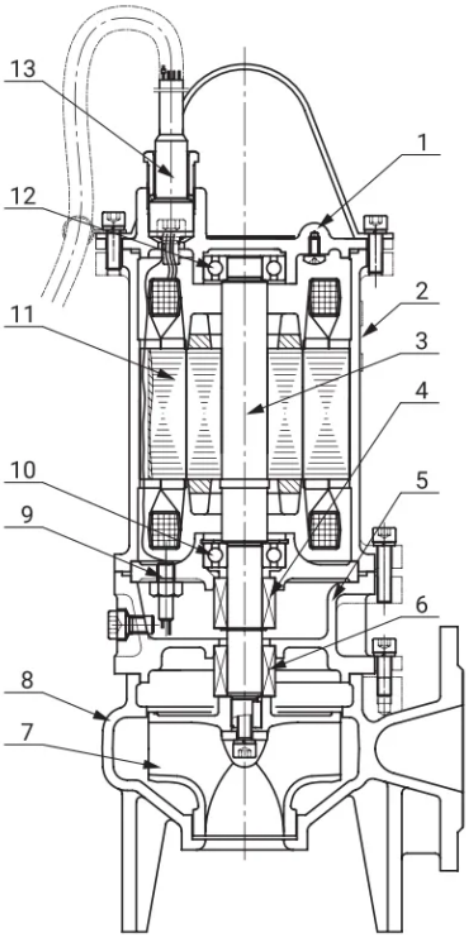

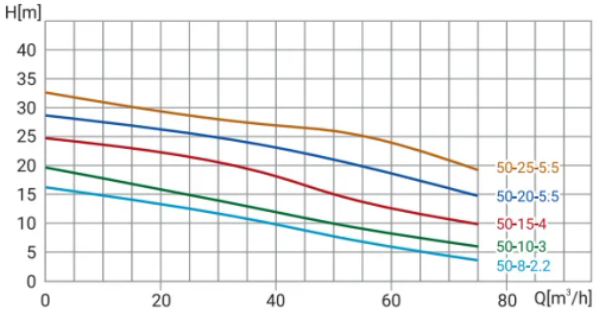

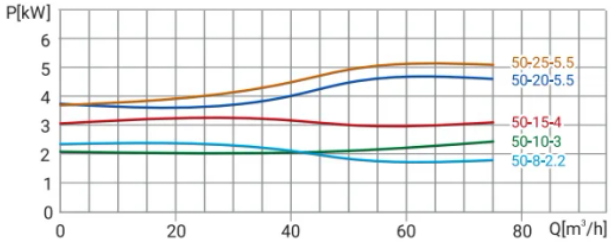

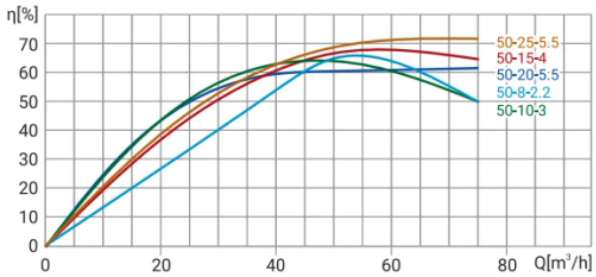

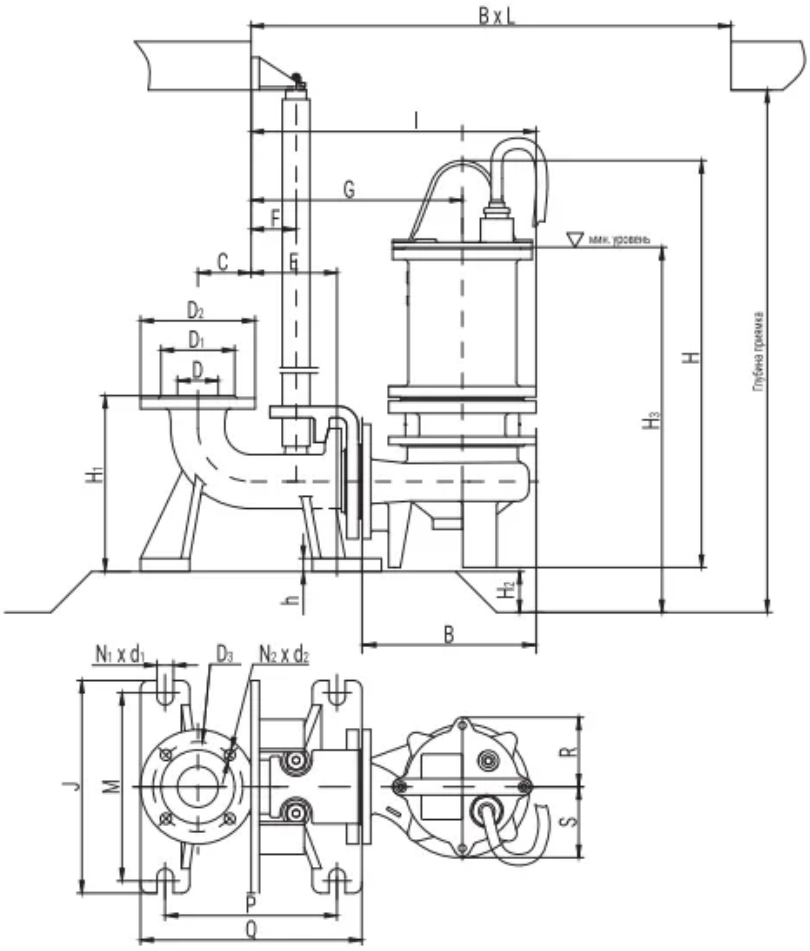

Модель	D	A	D1	D2	D3	N1-d1	H	H1	H2	H3	h	C
80WQ50-25-5,5	80	349	128	190	150	4-17,5	648	275	80	601	25	70

Модель	E	F	G	J	[illegible]	N2-d2	M	P	R	S	I	BxL
80WQ50-25-5,5	175	90	405	290	340	4-20,0	255	260	130	137	531	900x750

5. Данные для заказа

Наименование	Канализационный насос Wellmix 80WQ50-25-5.5 (5,5кВт, 380В, кабель 10м)
Артикул	19089985
Производитель (марка)	WELLMIX
Серия	WQ
Вид оборудования	Погружные канализационные насосы
Вес, кг	72
Гарантия, мес	24
Обьем упаковки, м3	0,137592

6. Документация

Листы данных производителя

- Лист данных 80WQ50-8-2,2
- Лист данных 80WQ50-10-3
- Лист данных 80WQ50-15-4
- Лист данных 80WQ50-20-5,5
- Лист данных 80WQ50-25-5,5

Инструкции и паспорта

- Wellmix_WQ_инструкция_по_монтажу_эксплуатации_11_04_2025

Прочее

- Канализационные насосы (выводимые модели) WQ GNWQ 04.06.2026

Документы прилагаются к товару — в карточке товара и в архиве документов для тендера.